Krautzberger

Lackierroboter Typ GA 25

Mehrsprachige Bedientastatur

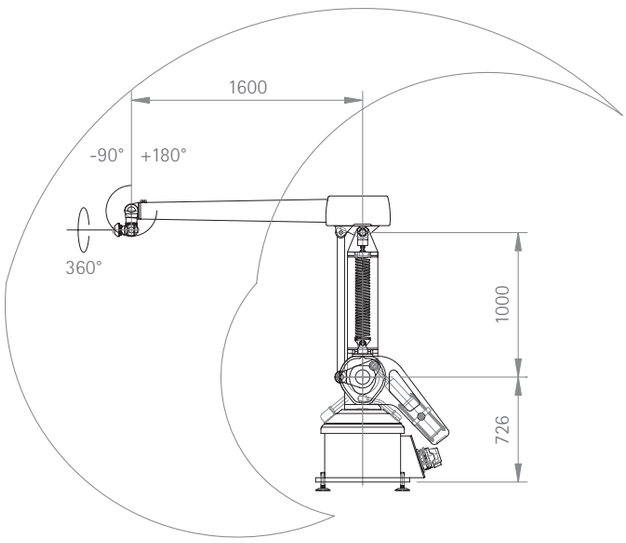

Kurzbeschreibung

Der Lackierroboter dient der automatischen Beschichtung von Klein- und Großserien.

Einsatzgebiete

Der Roboter eignet sich zum Beschichten von Holz, Kunststoff, Metall, Glas und Keramik.

Funktionsweise

Dieser Knickarmroboter mit 6-Achsen wurde speziell für die Lackier- und Beschichtungsindustrie entwickelt. Die spezifische Kinematik und Software ermöglicht ein besonders effektives Arbeiten.

Der Roboter ist in der Lage, außer den 6 Hauptachsen noch weitere 3 interpolierte Achsen zu kontrollieren. Damit kann die Reichweite deutlich erhöht und/oder schwierige Details erreichbar gemacht werden.

Optional ist das Gerät ATEX-konform und kann somit in Verbindung mit Lösemitteln eingesetzt werden.

Herausragend ist die Programmiermethode über den Self-Teaching-Prozess. Hier führt der Werker den gewünschten Spritzzyklus einmal manuell durch, indem er den Roboterarm führt.

Der Bewegungsablauf wird gespeichert und kann dann mit gleicher oder höherer Arbeitsgeschwindigkeit vom Roboter wiederholt werden. Diese Methode funktioniert ohne jegliche Computerkenntnisse.

Der Roboter lässt sich auch traditionell über Point-to-Point programmieren. Das führt zu besonders präzisen Programmen.

Optional kann man den Roboter auch offline auf der Basis von CAD-Daten programmieren.

Es können 900 Beschichtungsprogramme gespeichert und bei Bedarf aufgerufen werden.

Das Gerät eignet sich zur Anbindung an einen Boden- oder Deckenförderer und andere Zuführeinrichtungen.

Technische Daten

Anzahl der Achsen: 6
Arbeitsradius: 2465 mm
Gewicht: 550 kg
Nennlast am Handgelenk: 6 kg

Besondere Merkmale

- Self-teaching-Prozess
- Optional Ex geschützt (ATEX Version)
- Auch für Kleinserien geeignet
- Keine PC Kenntnisse erforderlich

YouTube
Besuchen Sie unseren YouTube-Channel.

Krautzberger GmbH
Stockbornstraße 13
D-65343 Eltville am Rhein
Telefon: +49 (0) 6123 698-0
Telefax: +49 (0) 6123 698-200

mail@krautzberger.com
www.krautzberger.com
Hotline Verkauf
Telefon: +49 (0) 6123 698-222
Telefax: +49 (0) 6123 698-240

160-3383 | © Krautzberger GmbH | 07.2018

Krautzberger

Painting Robot Type GA 25

Multilingual keyboard

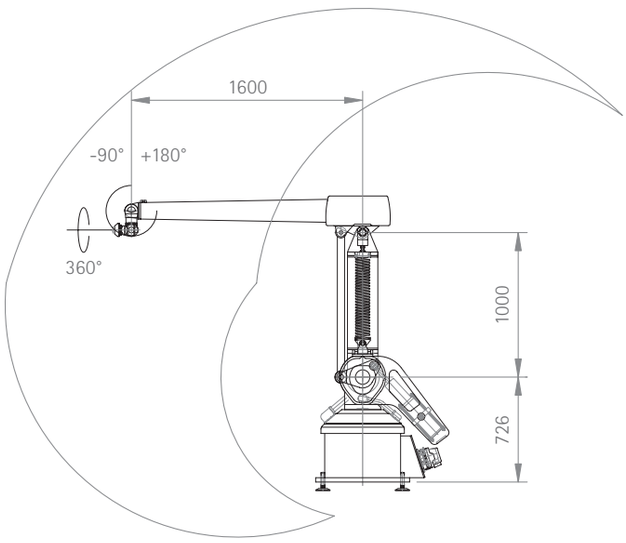

Brief description

The GA 25 painting robot implements the automatic coating of both small and large operations.

Areas of application

The robot is designed for coating wood, plastic, metal, glass and ceramic.

Mode of operation

With painting and coating industries in mind, this articulated robot uses specific kinematics and software to produce extremely effective results.

In addition to the six main axes, three interpolated axes control a wide range of motions, making challenging details more accessible.

Optionally, the device is Atmosphere Explosible (ATEX) compliant, and can therefore be used in conjunction with solvents.

The programming method operates on a self-teaching basis, where the worker first carries out the desired spray cycle by guiding the robotic arm. The motion sequence is then saved and can be repeated independently at a higher working speed. Prior experience is not necessary to facilitate this operation.

Traditional point-to-point programming is also possible, however, as well as offline programming based on CAD data. Nine hundred coating programs can be saved and recalled as required.

Furthermore, the robot is suitable for connecting to a floor or ceiling conveyor, and other feeding devices.

Technical data

Number of axes: 6
Working radius: 2465 mm
Weight: 550 kg
Nominal load at the wrist: 6 kg

Special features

- Self-teaching process
- Ex-protection option (ATEX version)
- Also suitable for small series
- No PC knowledge required

YouTube
Visit us on our YouTube channel.

Krautzberger GmbH
Stockbornstraße 13
D-65343 Eltville am Rhein
Telefon: +49 (0) 6123 698-0
Telefax: +49 (0) 6123 698-200

mail@krautzberger.com
www.krautzberger.com
Sales hotline
Phone: +49 (0) 6123 698-222
Fax: +49 (0) 6123 698-240

160-3383 | © Krautzberger GmbH | 07.2018