Krautzberger

XLINE VERLÄNGERUNGEN

PERFEKTION | QUALITÄT | PERFORMANCE

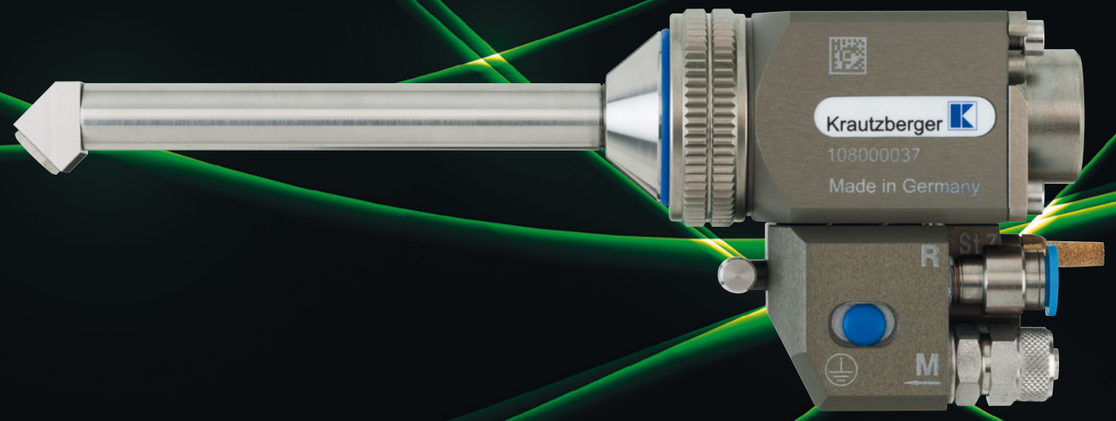

YouTube
Visit us on our YouTube channel.

Krautzberger GmbH
Stockbornstraße 13
D-65343 Eltville am Rhein
Telefon: +49 (0) 6123 698-0
Telefax: +49 (0) 6123 698-200

mail@krautzberger.com
www.krautzberger.com
Hotline Verkauf
Telefon: +49 (0) 6123 698-222
Telefax: +49 (0) 6123 698-240

160-3422 | © Krautzberger GmbH | 12.2019

Geradeaus spritzend, Rundstrahl / Drehstrahl, Vollkegeldrehstrahl

- Komplett aus Edelstahl gefertigt
- 8 mm Ø Rohraußendurchmesser (Rundstrahl, Drehstrahl)
- 13 mm Ø Rohraußendurchmesser (alle Varianten erhältlich)
- Rundstrahl Düse (scharfe Abgrenzung des Sprühbildes)
- Drehstrahl Düse (auch für schwierige Geometrien verwendbar)
- In 30 mm - 300 mm Länge lieferbar
- Weitere Längen auf Anfrage
- Für alle XLINE Apparate

Schrägstrahl

- Komplett aus Edelstahl gefertigt
- Sprühstrahlabwinklung zwischen 10° - 80° einstellbar
- 13 mm Ø Rohraußendurchmesser
- Schrägstrahl Luftdüse (für schwer zugängliche Produkt-Geometrien)
- In 30 mm - 300 mm Länge lieferbar
- Weitere Längen auf Anfrage
- Für alle XLINE Apparate

Besuchen Sie unseren YouTube-Channel.

45, 90, 135 Grad abgewinkelt

- Komplett aus Edelstahl gefertigt
- 13 mm Ø Rohraußendurchmesser
- Rundsrahl
- Vollkegeldrehstrahl
- 45°, 90°, 135° abgewinkelt (für schwierige Produkt-Geometrien)
- In 30 mm - 300 mm Länge lieferbar
- Weitere Längen auf Anfrage
- Für alle XLINE Apparate

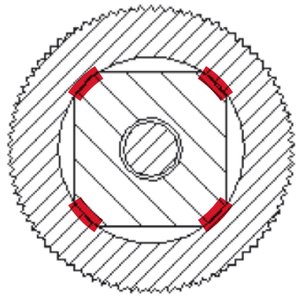

Kalotte

Optimierung des Spritzbildes durch Vierpunkt-Zentrierung der Materialdüse. Die Geometrie der Materialdüse gewährleistet eine homogene Luftverteilung.

Komplett aus Edelstahl

Die komplette Verlängerung wird aus Edelstahl gefertigt, damit wird ein Maximum an Standzeit und Materialbeständigkeit erreicht. Modernste Lasertechnik ermöglicht eine Beschriftung der Verlängerung um die eindeutige Benennung (Typ) und Nachvollziehbarkeit (Serien-Nr.) zu dokumentieren.

Funktionsverbesserung
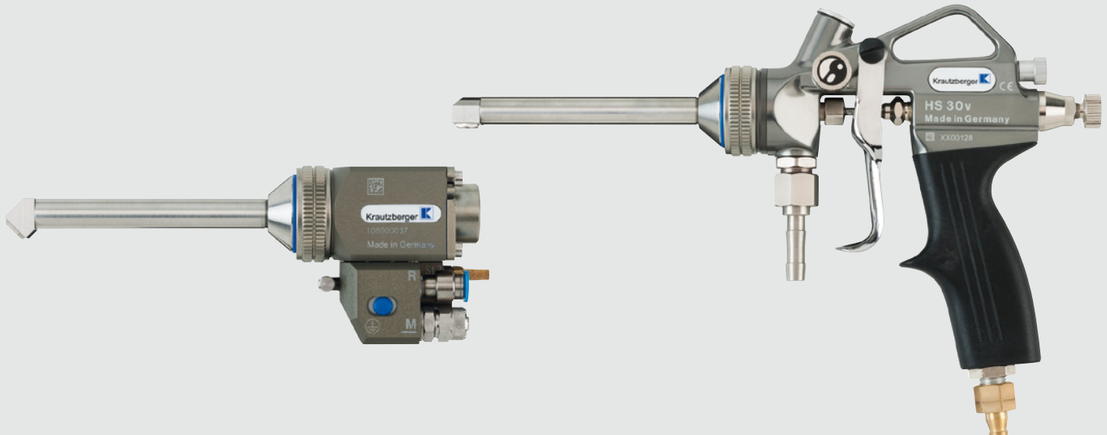
Die neuen KG 24 und KG 38 Gewinde sind von Krautzberger entwickelte Spezialgewinde, um Düsen und Verlängerungen schnell und sicher montieren zu können. Das Grobgewinde ist besonders verschmutzungsunempfindlich und lässt sich mit 1,5 Umdrehungen fixieren.